REGARD POUR ASSAINISSEMENT

COUPE

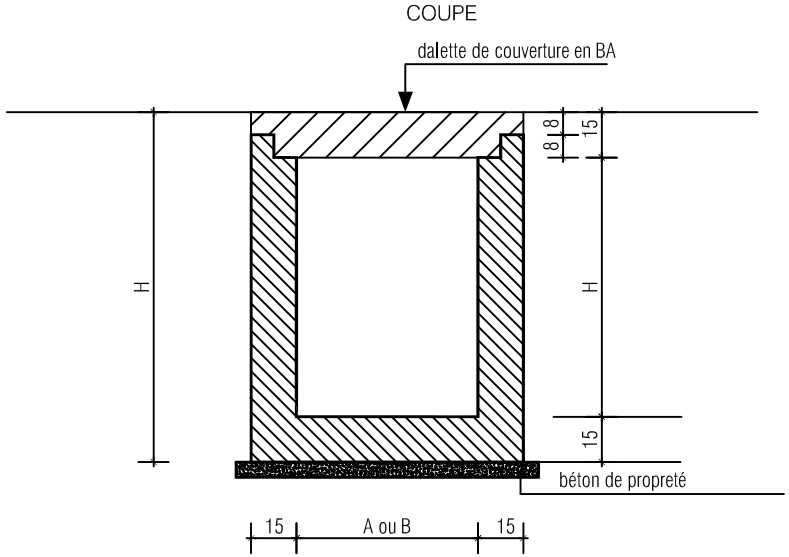

VUE EN PLAN

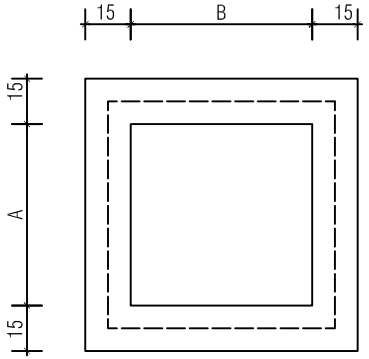

Travaux de Construction/Réhabilitation et d'Extension des bureaux des unités régionales de gestion du programme AFAFI-NORD		
Site : Sambava	DOSSIER D'APPEL D'OFFRES	
REGARD POUR ASSAINISSEMENT		
Mal 2021	Plan N°:a1	Echelle:1/25